Built-in Microwave Combi Oven

CM95B

03-2025

INDHOLD // INNHOLD // INNEHÅLL // CONTENTS

DANSK 3

ENGLISH 23

DA: SIKKERHEDSINFORMATION

LÆS DENNE BRUGSANVISNING FØR DU BETJENER APPARATET.
GEM DENNE **BRUGSANVISNING** TIL FREMTIDIG BRUG.

ELEKTRISK SIKKERHED

- Installation af denne mikrobølgeovn må kun udføres af en autoriseret elektriker. Installatøren er ansvarlig for at tilslutte apparatet til strømforsyningen i overensstemmelse med de relevante sikkerhedsanbefalinger.
- Hvis mikrobølgeovnen er blevet beskadiget under transporten, må den ikke tilsluttes.
- I tilfælde af fejl på eller beskadigelse af apparatet, forsøg da ikke at betjene det.
- Hvis netledningen eller stikket er beskadiget, mikrobølgeovnen ikke fungerer korrekt, eller mikrobølgeovnen er blevet beskadiget eller er blevet beskadiget af et fald, skal du placere mikrobølgeovnen på en fast overflade og ikke placere mikrobølgeovnen i nærheden af en varmekilde, radioer eller fjernsyn.
- Reparationer må kun udføres af en kvalificeret tekniker; især når det indebærer fjernelse af enhver beskyttelse mod eksponering for mikrobølgeenergi. Forkert reparation kan resultere i betydelig fare brugeren og dennes omgivelser. Hvis mirobølgeovnen skal repareres, kontakt da et servicecenter eller din forhandler.
- Hvis forsyningsledningen er defekt, skal den udskiftes med en særlig ledning eller samling, der kan fås fra producenten eller et autoriseret servicecenter.
- Elektriske ledninger og kabler må ikke komme i berøring med ovnen.
- Installer en omnipolær afbryder med en kontaktåbning på mindst 3 mm mellem apparatet og lysnettet. Den omnipolære afbryder skal dimensioneres efter belastningen og skal overholde gældende regler (jordledningen må ikke afbrydes af afbryderen).
- Typeskiltet er placeret omkring ovndøren.
- **ADVARSEL:** Der skal slukkes for strømforsyningen til apparatet, når det repareres eller rengøres.
- Vær forsigtig, når du tilslutter elektriske apparater til stikkontakter i nærheden af ovnen.
- **ADVARSEL:** Apparatet skal slukkes, før lampen udskiftes, for at undgå risikoen for elektrisk stød.
- **ADVARSEL:** Når man bruger funktioner med almindelig ovn, bliver de indvendige overflader meget varme.
- **ADVARSEL**: Pæren er en specialpære til mikrobølgeovne, så man må ikke selv skifte den. Kontakt venligst salgsstedet eller en kvalificeret tekniker.

SIKKERHED UNDER BRUG

- **ADVARSEL:** Forsøg ikke at betjene denne mikrobølgeovn med åben ovndør, da det kan resultere i skadelig eksponering for mikrobølgeenergi.
- Det er vigtigt ikke at manipulere eller omgå sikkerhedslåsene.
- **ADVARSEL:** Hvis døren eller dørpakningerne er beskadiget, må ovnen ikke bruges, før den er blevet repareret af en autoriseret tekniker.
- Denne ovn er kun beregnet til tilberedning af mad til husholdningsbrug.
- **ADVARSEL:** Væsker og andre fødevarer må ikke opvarmes i lukkede beholdere, da der er risiko for, at de kan eksplodere.
- Vær forsigtig ved opvarmning af mad, der er pakket ind i plastik eller papir, da der er risiko for brand.
- Hvis der opdages røg, skal man slukke for apparatet eller trække stikket ud, og holde ovndøren lukket for at mindske risikoen for flammespredning.
- Mikrobølgeopvarmning af drikkevarer kan resultere i overophedet vand og forsinket kogning, så man skal være forsigtig, når man håndterer drikkevarerne efter opvarmning.
- Sutteflasker og beholdere med babymad skal omrøres eller rystes, før de bruges. For at undgå forbrændinger skal du altid kontrollere temperaturen på f.eks. modermælkserstatning i flasken eller beholderen, før du giver det til barnet.
- Mikrobølgeovne må ikke bruges til at opvarme afskallede, rå eller kogte æg, da de kan eksplodere.
- Brug kun egnede redskaber, f.eks. træ eller plast, i mikrobølgeovnen.
- Brug ikke ovnrummet til opbevaring af madvarer.
- **ADVARSEL:** Når du bruger en mikrobølgefunktion, kan drejetallerkenen blive meget varm på grund af indirekte opvarmning fra maden. For at undgå forbrændinger bør du overveje at bruge beskyttelseshandsker, når du tager mad ud af ovnen.
- **ADVARSEL:** Under brug bliver ovnens indvendige overflader varme nok til at forårsage forbrændinger. Rør ikke ved varmelegemerne eller ovnens indvendige overflader, før de har haft tid til at køle af efter brug.
- **ADVARSEL:** Opbevar aldrig brændbare materialer i ovnen.
- **ADVARSEL:** Ovnens ydre overflader bliver varme, når apparatet bruges ved høj temperatur i længere tid.
- **ADVARSEL:** Vær forsigtig med at åbne ovnlågen, når du laver mad, da varm luft og damp hurtigt kan slippe ud.
- **ADVARSEL:** Ved tilberedning af retter, der indeholder alkohol, kan alkoholen fordampe på grund af de høje temperaturer, og dampen kan bryde i brand, hvis den kommer i kontakt med en varm del af ovnen; f.eks. et varmelegeme.
- Brug ikke vandstråler eller damprensere til rengøring af mikrobølgeovnen.
- **ADVARSEL:** Hæld ikke vand direkte i ovnbunden, når den er varm. Dette kan

beskadige emaljeoverfladen.

- Ovnbunden må ikke beklædes med alufolie, og der må ikke placeres bageplader eller forme på den.
- Frugtsaft kan efterlade pletter, som kan være svære at fjerne fra ovnens emaljeoverflader.
- **ADVARSEL:** Stil ikke bageudstyr på den åbne ovndør.
- Læn dig ikke op ad den åbne ovndør. Det kan beskadige ovnens hængsler. Ovnlågen kan maksimalt bære en vægt på 8 kg.
- **ADVARSEL:** Dette apparat er ikke beregnet til at blive brugt af små børn eller svagelige personer uden tilstrækkeligt opsyn af en ansvarlig person, der sikrer, at de bruger apparatet på en sikker måde.
- Hvis der ikke indtastes en tilberedningstid, slukker ovnen af sig selv.
- Placer altid plader/riste, mens ovnen er afkølet. Hvis en plade/rist skal flyttes, mens ovnen er varm, må grydelapper ikke komme i kontakt med varmeelementerne.
- Brug altid tørre grydelapper. Fugtige eller våde grydelapper på varme overflader kan give forbrændinger på grund af damp. Lad ikke grydelapper røre ved varmeelementerne. Brug ikke håndklæder eller andre store klude.
- Fastgør alt løstsiddende tøj osv. før du begynder. Bind langt hår, så det ikke hænger løst, og bær ikke løstsiddende tøj eller hængende beklædningsgenstande, såsom slips, tørklæder, smykker eller dinglende ærmer.

SIKKERHED FOR BØRN

- Børn under 3 år skal holdes på afstand af ovnen, når den er i brug, medmindre de er under konstant opsyn.
- Børn fra 3 år og under 8 år må kun tænde/slukke for apparatet, hvis det er placeret eller installeret i den tilsigtede normale driftsposition, og de er blevet overvåget eller instrueret i at bruge apparatet på en sikker måde og forstår de involverede farer.
- Børn i alderen fra 3 år og under 8 år må ikke tilslutte, regulere og rengøre apparatet eller udføre brugervedligeholdelse.
- **ADVARSEL:** Når mikrobølgeovnen kører i en kombineret mikrobølge-/alm. ovn-funktion, må børn kun betjene apparatet under opsyn af en voksen på grund af temperaturstigningen.
- **ADVARSEL:** Nogle dele af dette apparat kan blive meget varme og forårsage forbrændinger. Man skal være særlig opmærksom, når der er børn og sårbare personer til stede.
- Dette apparat kan bruges af børn fra 8 år og opefter og personer med nedsatte fysiske, sensoriske eller mentale evner eller manglende erfaring og viden, hvis de er blevet overvåget eller instrueret i at bruge apparatet på en sikker måde og forstår

de involverede farer.

- Børn må ikke lege med apparatet.
- Rengøring og brugervedligeholdelse må ikke udføres af børn uden opsyn.
- Apparatet er ikke beregnet til at blive brugt af personer (herunder børn) med nedsatte fysiske, sensoriske eller mentale evner eller manglende erfaring og viden, medmindre de er blevet overvåget eller instrueret i brugen af apparatet af en person, der er ansvarlig for deres sikkerhed.
- Børn skal være under opsyn for at sikre, at de ikke leger med apparatet.
- Opbevar elektriske apparater uden for børns eller svagelige personers rækkevidde. Lad dem ikke bruge apparatet uden opsyn.
- **ADVARSEL:** Tilgængelige dele kan blive varme, når grillen er i brug. Børn skal holdes væk.
- Når børn bliver gamle nok til at bruge apparatet, er det forældrenes eller værgens ansvar at sørge for, at de bliver instrueret i sikker brug af apparatet af kvalificerede personer.
- Lad ikke nogen klatre, stå, læne sig, sidde eller hænge på nogen del af apparatet; især ikke ovndøren, varmeskuffe eller opbevaringsskuffe. Det kan beskadige apparatet, og det kan vælte og forårsage alvorlig personskade.
- **ADVARSEL:** Ting, der er interessante for børn, må ikke opbevares i apparatet, i skabe over apparatet eller på bagsiden af apparatet. Børn, der klatrer op på et apparat for at nå ting, kan komme alvorligt til skade.

SIKKERHED VED RENGØRING

Mikrobølgeovnen skal rengøres regelmæssigt, og alt madaffald skal fjernes fra mikrobølgeovnen.

Før rengøring og vedligeholdelse skal apparatet kobles fra strømforsyningen. Tag stikket ud af stikkontakten, eller sluk for ovnens strømkreds.

ADVARSEL: Rengør ikke apparatet, mens det stadig er varmt. Nogle rengøringsmidler udvikler skadelige dampe, når de anvendes på en varm overflade. Våde klude eller svampe kan give forbrændinger på grund af damp.

Ovnens ydre:

- Brug en klud og et mildt rengøringsmiddel eller varmt sæbevand til rengøring af ovnen udvendigt.
- Tør efter med køkkenrulle eller et tørt viskestykke.
- Brug ikke skuremidler, ætsende rengøringsmidler eller slibende produkter.

Ovnfronter i rustfrit stål:

- Brug ikke ståluld, skuresvampe eller slibemidler. Dette kan beskadige finishen.

Ovnens indre:

- **VIGTIGT:** Brug ikke ovnrens eller andre aggressive eller slibende rengøringsmidler.
- Brug et ikke-aggressivt rengøringsmiddel, når du fjerner fastbrændte rester.

- Brug ikke grove skuresvampe eller rengøringssvampe.
- **ADVARSEL:** Sørg for, at der ikke trænger vand ind i mikroovnens ventilationshuller.
- Hvis interiøret er meget snavset, kan man stille et glas vand på drejeskiven og lade mikrobølgeovnen køre i 2-3 minutter ved højeste indstilling. Den frigjorte damp vil hjælpe med at blødgøre eventuelle fastbrændte rester, så det bliver lettere at rengøre.

Ovnens loft:

- Når ovnens loft er snavset, skal man sørge for, at ovnen er kold, før man fjerner det.
- **ADVARSEL:** Fjern ikke den strålebeskyttende mica-plade for at undgå farer.
- Brug et ikke-aggressivt rengøringsprodukt, når du fjerner fastbrændte rester.
- Brug ikke grove skuresvampe eller rengøringssvampe.
- Lampedækslet af glas sidder i ovnens loft og kan nemt tages af for at blive rengjort. Man skal blot skrue det af og rengøre det med vand og et mildt rengøringsmiddel.

Glas i ovndøren:

- **ADVARSEL:** Når døren tages af ovnen, skal sikkerhedsklipsene ved hængslerne vippes op, inden døren kan fjernes (se afsnittet **RENGØRING OG VEDLIGEHOLD**)
- Brug ikke skrappe rengøringsmidler eller skarpe metalskrabere til at rengøre ovndørens glas, da de kan ridse overfladen, hvilket kan resultere i, at glasset splintres.
- **ADVARSEL:** Mens døren er monteret på ovnen, kan det resultere i personskade at fjerne nogle af delene (dørglasset eller andre dele) fra døren.
- **BEMÆRK:** Glasset kan gå i stykker, hvis du bruger for stor kraft; især på kanterne af frontglasset.

Dørtætning:

- Hold dørtætningen fri for snavs og rester.
- Brug aldrig slibemidler, metal eller skarpkantede skrabere, da disse genstande kan ridse tætningen.
- Brug kun ikke-slibende rengøringsmidler.
- Brug kun rengøringsredskaber af træ eller plast, hvis det er nødvendigt.

Tilbehør:

- Vask alt bageudstyr og tilbehør efter hver brug eller efter behov, og tør det af med et viskestykke. Det er nemt at rengøre ved at lægge det i blød i varmt sæbevand i ca. 30 minutter.
- **VIGTIGT:** Sørg for, at drejetallerkenen og foden altid er rene. Tænd ikke for ovnen, hvis ikke drejetallerkenen og foden er på plads.

Udskiftning af lampen:

- **ADVARSEL:** Pæren er en specialpære til mikrobølgeovnen, så man må ikke selv skifte den. Kontakt venligst salgsstedet eller en kvalificeret tekniker.

INSTRUKTIONER FOR BORTSKAFFELSE

Bortskaffelse af emballagematerialet:

- Materialet, der er brugt til at pakke dette apparat ind, kan genbruges.
- Bortskaf emballagematerialet i en passende beholder på dit lokale affaldsanlæg

Bortskaffelse af gamle apparater:

ADVARSEL: Før man bortskaffer gamle apparater, skal man gøre dem ubrugelige, så de ikke kan være en kilde til fare. **Dette gøres ved at afbryde apparatet fra strømforsyningen og klip ledningen af apparatet.**

For at beskytte miljøet er det vigtigt, at gamle apparater bortskaffes på den rigtige måde:

- Apparatet må ikke bortskaffes sammen med husholdningsaffald.
- Du kan få oplysninger om offentlige bortskaffelsessteder hos din lokale renovationsafdeling eller kommune.

BETYDNING AF OVERKRYDSET SKRALDESPAND

Denne mærkning angiver, at dette produkt ikke må bortskaffes sammen med andet husholdningsaffald i hele EU. For at forhindre mulig skade på miljøet eller menneskers sundhed fra ukontrolleret bortskaffelse af affald, skal det genbruges ansvarligt for at fremme bæredygtig genbrug af materielle ressourcer. Hvis du vil returnere din brugte enhed, skal du bruge retur- og indsamlingssystemerne eller kontakte den forhandler, hvor produktet blev købt. De kan tage dette produkt med til miljøsikker genanvendelse.

INSTALLATION AF INDBYGNINGSOVNE

- Minimumshøjden over apparatet skal være 4 mm.
- Den elektriske installation af dette apparat må kun udføres af en autoriseret elektriker.
- Ovnen skal installeres i henhold til de medfølgende instruktioner.
- Fjern den beskyttende film fra døren efter installationen.
- Installationen skal garantere beskyttelse mod eksponering for strømførende dele.
- For at sikre, at det indbyggede apparat fungerer korrekt, skal skabet, der indeholder det, have en passende størrelse. Figurerne nedenfor viser målene på nichen til installation under en bordplade eller i et vægskab.

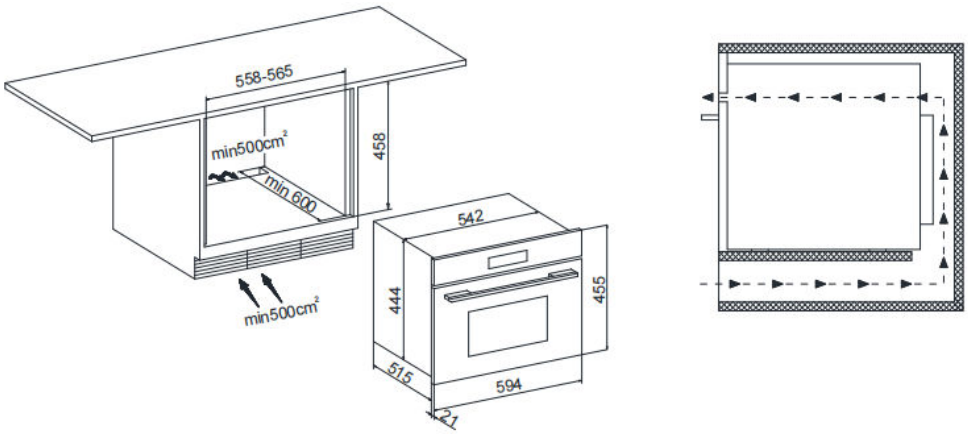

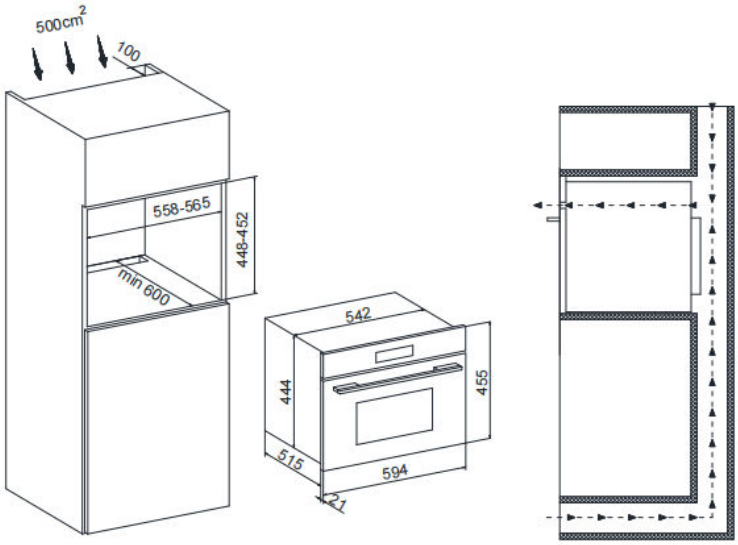

Panelerne på de tilstødende skabe skal være lavet af varmebestandige materialer. Især skal skabe med finer udvendigt samles med lim, der kan modstå temperaturer på op til 100 °C.
I overensstemmelse med gældende sikkerhedsstandarder må det ikke være muligt at komme i kontakt med ovnens elektriske dele, når den er installeret.
Alle dele, som sikrer en sikker drift af apparatet, må kun kunne fjernes ved hjælp af værktøj.
For at fastgøre ovnen til skabet skal du åbne ovnens dør og fastgøre den ved at indsætte 4 træskruer i de 4 huller, der er placeret rundt i rammen af ovnen.

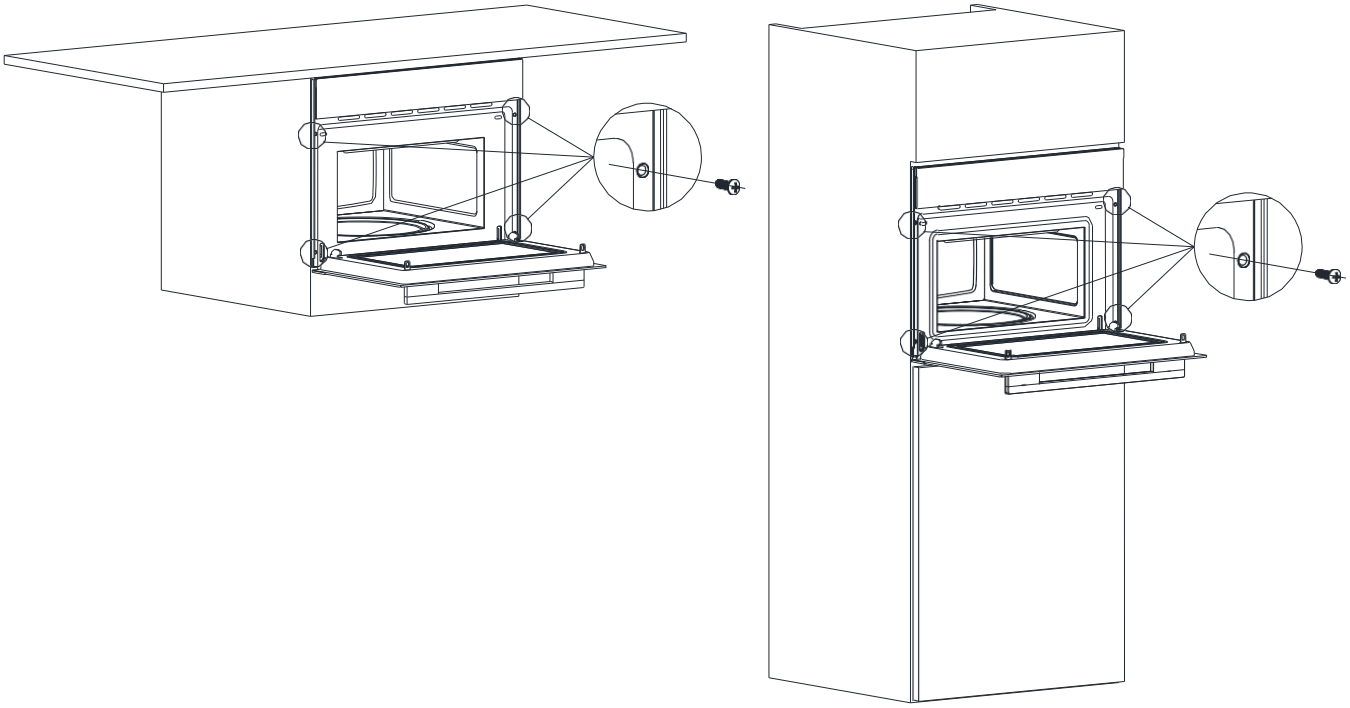

BEMÆRK: Brug ikke dørens håndtag, når apparatet løftes under installation og demontering.

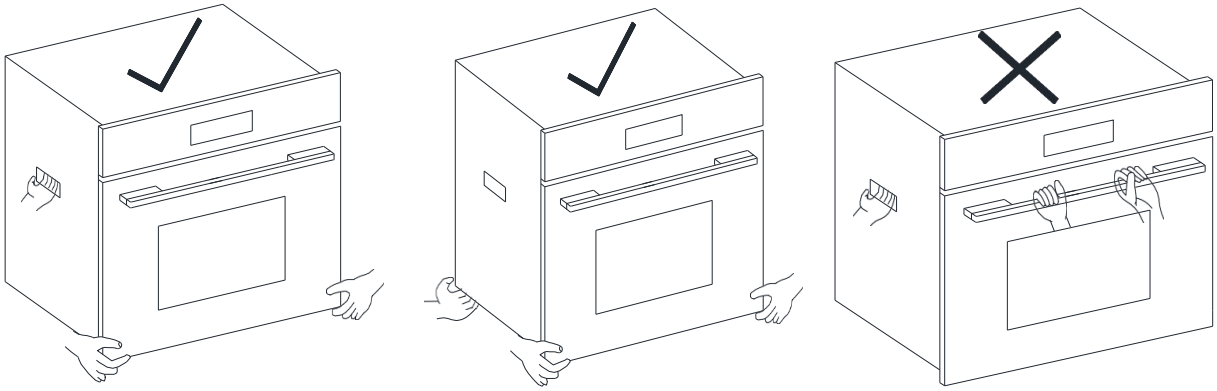

PRODUKTOVERBLIK

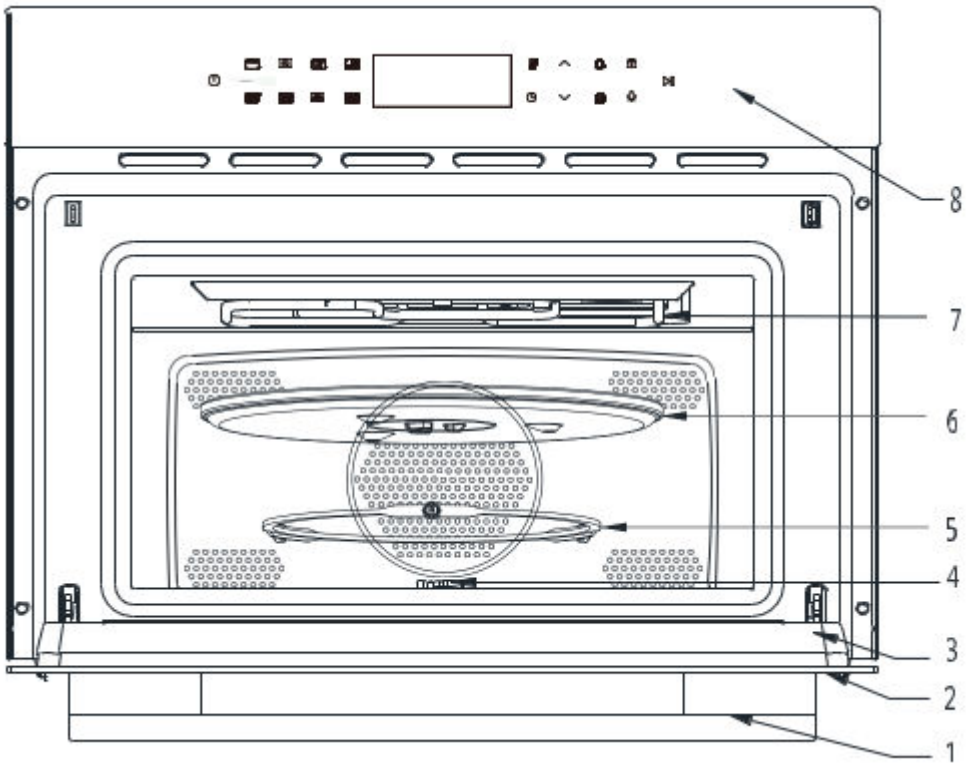

1. Håndtag
2. Glasfront
3. Dørtætning
4. Drivaksel til drejetallerken
5. Ring til drejetallerken
6. Drejetallerken
7. Varmelegeme
8. Kontrolpanel og skærm

FUNKTIONER

Køleventilator:

For at køle ovnens ydre lag, er nogle modeller udstyret med en køleventilator. Når ovnen bliver varm, aktiveres køleventilatoren automatisk.

Når ventilatoren er tændt, vil der være en luftstrøm mellem ovndøren og kontrolpanelet.

BEMÆRK: Selv efter slukning af ovnen, kan ovnens ventilator fortsætte med at køle ovnen ned.

Dørafbryder:

Når ovndøren åbnes, tændes den indvendige lampe. Når døren er åben, kan alle funktioner vælges og indstilles, men det er ikke muligt at starte dem. Hvis der trykkes på ▷||, viser displayet »HE4«, før det vender tilbage til det forrige interface.

KONTROLPANEL

Knapper	Beskrivelse
ON / OFF	Tænd- og sluk-knap.
Funktionsknap	Tryk på denne knap for at vælge mellem ovnens forskellige funktioner (se tabellen FUNKTIONSOVERSIGT).
Genvejsknapper:	Visse funktioner kan vælges direkte uden om Funktionsknappen.
Display	Viser de nuværende indstillinger.
Justeringsknapper	Bruges til at ændre indstillinger.
Hjælpefunktioner	Tryk på og juster temperaturen med “ ” og “ ”. Tryk på og juster ur/tid med “ ” og “ ”. Tryk på for at sætte en alarm med “ ” og “ ”. Tryk på for at gemme og vælge mellem gemte funktioner med “ ” og “ ”.
Lys	Tænd/sluk for lampen inden i ovnen.
Børnelås	Tryk og hold knappen inde for at låse kontrolpanelet. Tryk og hold knappen inde igen, for at låse kontrolpanelet op.
Start/Stop	Bruges til at starte/stoppe funktioner samt at bekræfte valg af indstillinger.

FUNKTIONSOVERSIGT

	Mikrobølger		Optøning
	Grill		Mikrobølger+Grill
	Alm. ovn		Mikrobølger+alm. ovn
	Grill+alm. ovn		Mikrobølger+Optøning

GENEREL BRUG AF OVNEN

Indstil uret:

Når ovnen er tilsluttet strøm, eller efter en strømafbrydelse, går den i standbytilstand, og displayet viser »12:00«.

Tryk på og brug justeringsknapperne til at indstille tiden. Tryk på igen for at bekræfte indstillingen.

Valg af funktion:

Tryk på for at tænde for ovnen, og vælg derefter en funktion. Enten:

1. Vælg mellem genvejene på kontrolpanelet, eller;
2. Skift mellem de forskellige funktioner ved at trykke kontinuerligt på .

Indstilling af temperatur:

Når en funktion er valgt, om nødvendigt, tryk på og bruge justeringsknapperne til at ændre temperaturen. Tryk på for at starte funktionen, eller følg næste trin for at ændre tilberedningstiden;

Indstilling af tilberedningstid:

Når en funktion og evt. en temperatur er indstillet, trykkes på , og ikonet » « lyser på displayet. Brug justeringsknapperne til at ændre tilberedningstiden. Tryk på for at starte funktionen, eller følg næste trin for at indstille et sluttidspunkt;

Indstilling af sluttidspunkt:

Når en funktion, temperatur og tilberedningstid er valgt trykkes på igen, og ikonet » « lyser på displayet. Brug justeringsknapperne til at ændre tilberedningstiden. Tryk på for at bekræfte indstillingen. Ovnen vender nu tilbage til standby-tilstanden, men med ikonerne » « og » « blinkende på displayet. Ovnen starter herefter op i henhold til den indstillede tilberedningstid samt sluttidspunkt.

Indstilling af effekt (mikrobølgeovn):

Hvis mikrobølgefunktionen er valgt, om nødvendigt tryk på og brug justeringsknapperne til at ændre effektindstillingen. Effektindstillingerne fungerer på følgende måde (1 cyklus = 29 sekunder):

Effekt	Høj	Middel-høj	Middel	Middel-lav	Lav
Vist på displayet	1000 W	800 W	600 W	400 W	200 W
Mikrobølger TÆNDT / cyklus	29 s/29 s	23 s/29 s	17 s/29 s	11 s/29 s	6 s/29 s

Når alle parametre er indstillet korrekt, skal du trykke på for at bekræfte og starte funktionen. Hvis standardindstillingerne passer til dine behov, kan du alternativt trykke på direkte efter at have valgt funktionen for at starte den.

Ændring af tilberedningstiden:

Sæt funktionen på pause ved at trykke på , tryk derefter på , og brug derefter justeringsknapperne til at ændre tilberedningstiden. Når den er ændret, tryk på for at genoptage ovnfunktionen.

Annullering af sluttidspunkt:

1. Før sluttidspunktet bekræftes (ved at trykke på), trykkes i stedet på , og sluttidspunktet vender tilbage til »00:00«. Tryk nu på for at bekræfte annulleringen, hvorved » « forsvinder fra displayet.
2. Hvis der er indstillet et sluttidspunkt, tryk og hold i 2 sekunder for at annullere den.

Funktioner:

- **Grill:**

	Temperatur	Tilberedningstid (tt:mm)
Standardindstilling	180 °C	02:00
Muligt interval	40-180 °C	00:00-10:00

- **Alm. ovn:**

	Temperatur	Tilberedningstid (tt:mm)
Standardindstilling	180 °C	02:00
Muligt interval	40-230 °C	00:00-10:00

- **Mikrobølger+Grill:**

	Temperatur	Tilberedningstid (tt:mm)
Standardindstilling	180 °C	02:00
Muligt interval	40-200 °C	00:00-10:00

- **Defrost:**

	Temperatur	Tilberedningstid (tt:mm)
Standard indstilling	---	01:00
Muligt interval	---	00:00-10:00

- **Mikrobølger:**

  Effektindstillingerne fungerer på følgende måde (1 cyklus = 29 sekunder):

Effekt	Høj	Middel-høj	Middel	Middel-lav	Lav
Vist på displayet	1000 W	800 W	600 W	400 W	200 W
Mikrobølger TÆNDT / cyklus	29 s/29 s	23 s/29 s	17 s/29 s	11 s/29 s	6 s/29 s

- **Mikrobølger+Grill og Mikrobølger+alm. ovn:**

  Effektindstillingerne fungerer på følgende måde (1 cyklus = 29 sekunder):

Effekt	Høj	Middel	Lav
Vist på displayet	600 W	400 W	200 W
Mikrobølger TÆNDT / cyklus	17 s/29 s	11 s/29 s	6 s/29 s

- **Mikrobølger+Optøning:**
  Den kombinerede Mikrobølger+Optøning kører ved 400 W, hvilket svarer til indstillingen »Middel« i tabellen lige herover.

- **Hævning:**

	Temperatur	Tilberedningstid (tt:mm)
Standardindstilling	---	01:00
Muligt interval	---	00:00-10:00

- **Tallerkenvarmer:**

	Temperatur	Tilberedningstid (tt:mm)
Standardindstilling	85 °C	01:00
Muligt interval	40-85 °C	00:00-10:00

Tidsstyret alarm:

1. Tryk på , og »00:00« blinker på displayet. Brug derefter justeringsknapperne til at indstille timeren.
2. Tryk igen på for at starte nedtællingen.

Når tiden er gået, lyder alarmen, og displayet blinker. Tryk på en vilkårlig knap for at stoppe alarmen, eller vent 10 sekunder, så stopper den automatisk.
BEMÆRK: Den længste timer, der kan indstilles, er 23:59 timer.
BEMÆRK: Hvis der indstilles en timer, mens ovnen kører en anden funktion, vil displayet igen vise den aktuelle funktion, efter timeren er indstillet. For at kontrollere den resterende tid tryk på , og den resterende tid vises kortvarigt på displayet, før den vender tilbage til den aktuelle funktion.
BEMÆRK: Når den resterende tid vises på displayet, er det muligt at annullere timeren ved at trykke på igen.

Lys:

Tryk på for at tænde og slukke for den indvendige lampe. Dette kan gøres, når ovndøren er lukket. Når der er valgt en tilberedningsfunktion, slukkes lampen automatisk efter 2 minutter. Når ovndøren åbnes, tændes lampen automatisk.
BEMÆRK: Når ovndøren er åben, kan lampen ikke slukkes manuelt.

Børnelås:

Tryk og hold for at aktivere børnelåsen. Nu er knappen og displayikonet tændt. I denne tilstand blinker låseikonet, når du trykker på en anden knap, men der sker ikke andet.

Tryk og hold igen for at deaktivere børnelåsen. Nu forsvinder låseikonet fra displayet, og knappens lys dæmpes.

Gem favoritfunktionerne:
Når en funktion er afsluttet, og displayet viser »END«, kan funktionen (inklusive tilberedningstid og temperatur) gemmes ved at trykke og holde . Der kan gemmes op til 4 funktioner på én gang, og de gemmes fortløbende under C1 C2 C3 C4. Hvis der er gemt mere end 4 funktioner, overskriver ovnen blot den ældste gemte funktion.
Sådan vælges en gemt funktion:

1. Tryk på i standby-tilstanden.
2. Man kan derefter vælge mellem de gemte funktioner C1 C2 C3 C4 med justeringsknapperne.
3. Når den ønskede funktion er valgt, tryk på .

Afslutning eller annullering af en funktion:

1. Når en funktion har nået slutningen af tilberedningstiden, viser skærmen »END«, indtil der trykkes på en vilkårlig knap, hvorefter ovnen vender tilbage til standby-tilstanden.
2. Under en funktion kan man trykke og holde i 3 sekunder for at annullere den aktuelle funktion.
3. Tryk på under en funktion for at annullere den aktuelle funktion og slukke for ovnen.

ANBEFALINGER TIL MADLAVNING

MIKROBØLGEOVN

Madlavning med mikrobølger:

Overvej følgende, før du bruger denne mikrobølgeovn:

- Tilbered ikke mad i lukkede beholdere, da der er risiko for, at de kan eksplodere på grund af ophobning af damp indeni.
- Brug kun redskaber og beholdere, der er egnet til brug i mikrobølgeovnen (se afsnittet "Egnet køkkengrej").
- Fjern eventuelle metalklemmer og -tråde fra plastikposer og -beholdere, før du sætter dem i ovnen. Plastfilm og -poser skal punkteres, så eventuel ophobet damp kan slippe ud.
- Hverken rå eller kogte æg må opvarmes i en mikrobølgeovn, da de kan eksplodere, selv efter tilberedning.
- Under tilberedningen kan vanddamp kondensere på ovndøren og danne vanddråber. Dette betragtes som normalt og er endnu mere udtalt, når rumtemperaturen falder. Den sikre drift af mikrobølgeovnen påvirkes ikke. Tør eventuelt resterende vand af efter tilberedningen.
- Opvarmning af væsker kan resultere i (forsinket) udbrud af kogning; vær derfor forsigtig, når du fjerner beholderen.
- Æbler, kartofler, tomater, pølser og andre fødevarer med skind skal punkteres, før de opvarmes eller tilberedes; ellers kan fødevarerne sprænge eller eksplodere inde i ovnen.
- Meget fedtede fødevarer, inkl. olie, bør ikke opvarmes i en mikrobølgeovn.
- Hvis der sættes flere beholdere, f.eks. kopper, ind i mikrobølgeovnen på samme tid, skal de fordeles jævnt på drejetallerkenen.
- Døren til mikrobølgeovnen kan åbnes når som helst under tilberedningen, mens mikrobølgeovnen automatisk stopper. Når døren lukkes igen, skal der trykkes på startknappen igen, før mikrobølgeovnen genoptager funktionen.

Optøning med mikrobølger:

- Brug drejetallerkenen til optøning af madvarer.
- Den tid, der skal bruges til optøning, afhænger af madens vægt og tykkelse.
- Den tykkeste del af maden skal placeres tættest på kanten af drejetallerkenen.
- Tykkere madvarer skal måske vendes under optøningen.

GRILL

Tilberedning med grillfunktionen:

- Brug den rist, der følger med ovnen, for at få et bedre resultat.
- Indsæt risten på en måde, så den ikke kommer i kontakt med ovnrummets metaloverflader. Det eliminerer risikoen for elektriske lysbuer, som kan beskadige ovnen.
- **VIGTIGT:** Første gang grill-funktionen bruges, kan der opstå røg. Det skyldes olierester fra fremstillingsprocessen og betragtes som normalt.

- **ADVARSEL:** Glasset i ovndøren kan blive meget varmt, når ovnen er i brug. Hold børn væk.
- **VIGTIGT:** Når man bruger grillfunktionen, må man kun bruge beholdere, der er egnet til høje temperaturer. Se afsnittet om "Egnet køkkengrej".
- Efter hver tilberedning, rengør det indvendige og tilbehøret for at undgå, at madrester sætter sig fast.

Tilberedning af pizza:

- Det er ikke nødvendigt at forvarme bagepladen, når man laver pizzaer. Placer pizzaen direkte på bagepladen.
- Placer bagepladen i midten af drejetallerkenen i ovnen.
- **ADVARSEL:** Væggen i ovnrummet og bagepladen bliver meget varme. Man skal være forsigtig og undgå at røre ved varmeelementet, væggene og bagepladen. For at undgå forbrændinger anbefales det kraftigt at bruge grydelapper.

EGNET KØKKENGREJ:

Mikrobølgeovn:

BEMÆRK: Anbefalet kogegrej til mikrobølgeovnen er lavet af glas, porcelæn eller keramik.

- **ADVARSEL:** Kogegrej af metal, beholdere med metaldele eller tallerkener med guld-/sølvkant må ikke bruges.
- **ADVARSEL:** Glasvarer og keramik med metalliske dekorationer eller indhold (f.eks. blykrystal) må ikke bruges.
- Det anbefales at bruge et løst lukket låg (glas, mikrobølgesikker plast eller perforeret husholdningsfilm) for at undgå madstænk.
- **ADVARSEL:** Brug ikke tætsluttende låg, da beholderen i så fald kan eksplodere på grund af ophobet damp inde i den.
- **BEMÆRK:** Sutteflasker og beholdere til babymad skal altid opvarmes uden låg.

BEMÆRK: Tilberedt mad i aluminiumsbeholdere eller aluminiumsfolie kan sættes i mikrobølgeovnen, men vær opmærksom på følgende:

- Vær opmærksom på og overhold de anbefalinger, som producenten har skrevet på emballagen.
- Aluminiumsbeholderen må ikke være mere end 3 cm høj eller komme i kontakt med ovnrummets vægge (minimumsafstand 3 cm). Et eventuelt aluminiumslåg skal fjernes.
- Tilberedningstiden bliver længere, da mikrobølgerne kun kan trænge ind i maden gennem toppen.

For at teste, om et stykke køkkengrej er egnet, kan man sætte det i mikrobølgeovnen ved den højeste indstilling i 20 sekunder. Hvis det er koldt eller kun lidt lunt, kan det bruges. Hvis det er varmt, eller der opstår elektriske lysbuer, må det ikke bruges.
ADVARSEL: Hvis der opstår elektriske lysbuer, skal man straks stoppe ovnen.

Grill-funktioner:

BEMÆRK: Anbefalet køkkengrej til grill-funktioner er lavet af glas, metal eller keramik.

- Køkkengrejet skal være varmebestandigt op til 300 °C.
- **ADVARSEL:** Kogegrej af plast må ikke bruges.

Kombinationsfunktioner:

BEMÆRK: Anbefalet køkkengrej til kombinationsfunktioner er lavet af glas eller keramik, da kogegrejet skal være egnet til både mikroovn og grill.

GARANTI OG SERVICE

Ofte stillede spørgsmål og fejlfinding:

- **ADVARSEL:** Åbn under ingen omstændigheder ovnens metalkabinet.
- Installation, vedligeholdelse og reparationer må kun udføres af en kvalificeret og kompetent person i nøje overensstemmelse med gældende nationale og lokale sikkerhedsbestemmelser.
- Reparationer og andet arbejde udført af ukvalificerede personer kan være farligt. Producenten kan ikke holdes ansvarlig for uautoriseret arbejde.
- Sørg for, at der ikke tilføres strøm, før vedligeholdelses- eller reparationsarbejdet er færdiggjort.

Problem	Årsag og mulig løsning
Ovnen tænder ikke	- Kontrollér, at ovndøren er lukket ordentligt. - Kontrollér, at der ikke sidder noget fast i ovnlågen. - Kontrollér, at ovnen er korrekt tilsluttet. - Kontrollér, at stikkontakten fungerer (prøv en anden stikkontakt). - Tjek, om der er sprunget en sikring, eller om der er udfald i strømforsyningen (tjek, om andre apparater virker).
Intet display	- Ovnen er muligvis ikke tændt. Tænd for ovnen. - Prøv at trykke på ON/OFF-knappen. - Kontrollér, om børnesikringen er aktiveret.
Ovnen varmer ikke eller kun meget langsomt	- Ovnen er ikke tilsluttet strøm. Tilslut ovnen. - Uret er ikke indstillet (f.eks. ved strømafbrydelse). Indstil uret. - Tjek at de påkrævede indstillinger er sat (temp./tid) - Tjek at sikringen ikke er gået. Skift sikringen, eller tilslut relæet. Bliver sikringen ved med at gå, tilkald en autoriseret elektriker.

	Specielt for mikrobølgefunktioner: - Tjek, at køkkengrejet ikke er lavet af metal, da det kan afskærme maden fra at blive varmet op. - Kontrollér, at den valgte effektindstilling og tilberedningstid passer til maden. - Maden er tykkere, end hvad ovnen forventes at kunne håndtere.
Uventede lyde under tilberedningen	**Specielt for mikrobølgefunktioner:** - Kontrollér, at ovnen ikke indeholder metalgenstande, og at der ikke opstår lysbuer. - Kontrollér, at intet køkkengrej rører ved ovnrummets vægge. - Kontrollér, at drejetallerkenen og dens støtte er korrekt monteret. - Hvis intet af ovenstående løser problemet, skal du kontakte dit lokale servicecenter eller din forhandler.
Ovnen larmer efter den er slukket	Køleventilatoren kan fortsætte med at køle efter at ovnen slukker. Dette er normal og ikke en fejl.
Lampen virker ikke	- En defekt pære påvirker ikke ovnens funktion. - Denne ovn bruger en specialpære, så ring til dit lokale servicecenter eller din forhandler for at få den udskiftet.
Fejlkoden **HE1** vises på displayet	- Fejl i temperaturføleren. - Kontakt dit lokale servicecenter eller din forhandler.
Fejlkoden **HE4** vises på displayet	- Ovnens dør er ikke lukket. - Luk døren. Hvis dette ikke hjælper, skal du ringe til dit lokale servicecenter eller din forhandler.

TEKNISKE SPECIFIKATIONER

Ovnens ydre dimensioner:

Bredde: 59,4 cm

Dybde: 58,0 cm

Højde: 45,5 cm

Spænding og frekvens på strømtilførslen:
220-240 V~, 50/60 Hz

EFTERSALGSSERVICE

Model: CM95B

Firma	WhiteAway A/S
Telefon	+45 70 70 29 29
Hjemmeside	www.frigor.dk
Relevant information for bestilling af reservedele.	WhiteAway A/S

BEMÆRK: Ovenstående adresse og kontaktnummer kan ændres uden forudgående varsel.

EN: SAFETY INSTRUCTIONS

READ THIS INSTRUCTION MANUAL BEFORE USING THIS APPLIANCE FOR THE FIRST TIME.
SAVE THIS **INSTRUCTION MANUAL** FOR FUTURE USE.

ELECTRICAL SAFETY

- Installation of this microwave oven may only be carried out by an authorized electrician. The installer is responsible for connecting the appliance to the power supply in accordance with the relevant safety recommendations.
- If the microwave oven has been damaged during transportation, do not connect it.
- In the event of a fault or damage to the appliance, do not attempt to operate it.
- When the power cord or plug is damaged, the microwave does not work properly, or the microwave has been damaged or has been damaged by a fall, place the microwave on a fixed surface, and do not place the microwave near any heat source, radios or televisions.
- Repairs should be performed by a licensed technician only; especially when it involves the removal of any cover protecting against exposure to microwave energy. Improper repair may result in considerable danger to you and others. If your microwave oven needs repair, contact a Service Centre or your dealer.
- If the supply cord is defective, it must be replaced by a special cord or assembly available from the manufacturer or an authorized service center.
- Electrical leads and cables should not be allowed to touch the oven.
- Install an omnipolar circuit-breaker with a minimum contact opening of 3 mm between the appliance and the mains. The omnipolar circuit breaker should be sized according to the load and should comply with current regulations (the earth wire should not be interrupted by the circuit breaker).
- The rating label is located around the oven door.
- **WARNING:** The power supply of the appliance shall be turned off when it is being repaired or cleaned.
- Take care when connecting electrical appliances to sockets near the oven.
- **WARNING** The appliance shall be turned off before replacing the lamp to avoid the possibility of electric shock.
- **WARNING:** When using convection functions, the interior surfaces become very hot.
- **WARNING:** The lightbulb is a special lightbulb for microwave ovens, so do not change it yourself. Please contact the point of sale or a qualified technician.

SAFETY DURING USE

- **WARNING:** Do not attempt to operate this microwave oven with the oven door open as this can result in harmful exposure to microwave energy.
- It is important not to tamper or circumvent any safety lock.

- **WARNING:** If the door or door seals are damaged, the oven must not be operated until it has been repaired by an authorized technician.
- This oven has been designed only for cooking for household use.
- **WARNING:** Liquids and other foods must not be heated in sealed containers as there is a risk that they may explode.
- When heating food wrapped in plastic or paper, take care when using a microwave because of the risk of fire.
- If smoke is detected, switch off or unplug the appliance and keep the oven door closed to reduce the risk of flame spread.
- Microwave heating of beverages may result in delayed splashing and boiling, so care must be taken when handling the beverage after heating.
- Baby bottles and baby food cans should be stirred or shaken before feeding. To avoid burns, always check the temperature of the formula in the bottle or can before feeding.
- Microwave ovens shall not be used to heat shelled, raw or boiled eggs, as they may explode.
- Use only suitable utensils, such as wood or plastic, inside the microwave oven.
- Do not use the oven cavity for storing food.
- **WARNING:** When using a microwave function, the turntable may become very hot from indirect heating from the food. To avoid burns, consider wearing protective gloves when taking food out of the oven.
- **WARNING:** During use with convection functions, the oven interior surfaces become hot enough to cause burns. Do not touch the heating elements nor the interior surfaces of the oven until they have had time to cool down.
- **WARNING:** Never store flammable materials in the oven.
- **WARNING:** The outer surfaces of the oven become hot when the appliance is used at elevated temperatures for extended periods of time.
- **WARNING:** When cooking take care when opening the oven door as hot air and steam can rapidly escape.
- **WARNING:** When cooking dishes that contain alcohol, the alcohol may evaporate due to the high temperatures and the vapour can catch fire if it comes into contact with a hot part of the oven; for example the heating elements.
- Do not use high-pressure water cleaners or steam jet cleaners when cleaning the microwave oven.
- **WARNING:** Do not pour water directly into the oven bottom when it is hot. This can cause damage to the enamel surface.
- Do not line the oven bottom with aluminium foil and do not place any baking trays or tins on it.
- Fruit juices can leave stains, which can become indelible on the enamel surfaces of the oven.
- **WARNING:** Do not rest bake ware on the open oven door.
- Do not lean on the opened oven door. This may damage the oven hinges. The oven door

can carry a maximum weight of 8 kg.

- **WARNING:** This appliance is not intended for use by young children or infirm persons without the adequate supervision of a responsible person ensuring that they are using the appliance safely.
- Always place oven trays/racks while the oven is cool. If a tray/rack must be moved while the oven is hot, do not let the potholders touch the heating elements.
- Always use dry potholders. Moist or damp potholders on hot surfaces may result in burns caused by steam. Do not let the potholders touch hot heating elements. Do not use towels or other bulky cloths.
- Secure all loose garments, etc. before beginning. Tie long hair so that it does not hang loose, and do not wear loose fitting clothing or hanging garments, such as ties, scarves, jewelry, or dangling sleeves.

CHILD SAFETY

- Children of less than 3 years should be kept away unless continuously supervised.
- Children aged from 3 years and less than 8 years shall only switch on/off the appliance provided that it has been placed or installed in its intended normal operating position and they have been given supervision or instruction concerning use of the appliance in a safe way and understand the hazards involved.
- Children aged from 3 years and less than 8 years shall not plug in, regulate and clean the appliance or perform user maintenance.
- **WARNING:** When the microwave oven is operating in a combined microwave/convection mode, children can only operate the appliance under the supervision of an adult due to the temperature rise.
- **WARNING:** Some parts of this appliance can become very hot and cause burns. Particular attention has to be given where children and vulnerable people are present.
- This appliance can be used by children aged from 8 years and above and persons with reduced physical, sensory or mental capabilities or lack of experience and knowledge if they have been given supervision or instruction concerning use of the appliance in a safe way and understand the hazards involved.
- Children shall not play with the appliance.
- Cleaning and user maintenance shall not be made by children without supervision.
- The appliance is not intended for use by persons (including children) with reduced physical sensory or mental capabilities, or lack of experience and knowledge, unless they have been given supervision or instruction concerning use of the appliance by a person responsible for their safety.
- Children should be supervised to ensure that they do not play with the appliance.
- Keep electrical appliances out of reach from children or infirm persons. Do not let them use the appliances without supervision.
- **WARNING:** Accessible parts may become hot when the grill is in use. Children should be kept away.

- When children become old enough to use the appliance, it is the legal responsibility of the parents or legal guardians to ensure that they are instructed in safe operation of the appliance by qualified persons.
- Do not allow anyone to climb, stand, lean, sit, or hang on any part of the appliance; especially the oven door, warming drawer or storage drawer. This can damage the appliance, and the unit may tip over, potentially causing severe injury.
- **WARNING:** Items of interest to children should not be stored in the appliance, in cabinets above the appliance or behind the appliance. Children climbing on an appliance to reach items could be seriously injured.

CLEANING SAFETY

The microwave should be cleaned regularly and all food waste from the microwave oven should be removed.

Before cleaning and maintenance, disconnect the appliance from the electrical supply. Take the plug out of the socket or switch off the oven's power circuit.

WARNING: Do not clean the appliance while it is still hot. Some cleaners produce noxious fumes when applied to a hot surface. Wet cloths or sponges can cause burns caused by steam.

Oven exterior:

- Use a cloth and a mild cleaning agent or warm soapy water for cleaning the oven exterior.
- Dry with kitchen paper or a dry towel.
- Do not use scourers, corrosive cleaners or abrasive products.

Stainless steel oven fronts:

- Do not use steel wool, scouring pads or abrasives. They may damage the finish.

Oven interior:

- **IMPORTANT:** Do not use oven cleaners or other aggressive or abrasive cleaning products.
- When removing encrusted residues, use a non-aggressive cleaning product.
- Do not use coarse scouring pads or cleaning sponges.
- **WARNING:** Make sure water does not permeate into the microwave ventilation holes.
- If the interior is very dirty, place a glass of water on the turntable and run the microwave oven for 2-3 minutes at the highest setting. The released steam will help soften any encrusted residues for easier cleaning.

Oven ceiling:

- When the oven ceiling is dirty, make sure the oven is cold before removing it.
- **WARNING:** To avoid any risks, do not remove the mica cover.
- When removing encrusted residues, use a non-aggressive cleaning product.

- Do not use coarse scouring pads or cleaning sponges.
- The glass lamp cover is located in the oven ceiling and can easily be removed for cleaning. Simply unscrew it and clean it with water and a mild detergent.

Oven door glass:

- **WARNING:** Whenever the door is separated from the oven, the clips must be flipped open before the door can be removed (see the section **CLEANING AND MAINTENANCE**).
- Do not use harsh abrasive cleaners or sharp metal scrapers to clean the oven door glass since they can scratch the surface, which may resulting in shattering of the glass.
- **WARNING:** When the door is mounted, removing some of the parts (the door glass or some other part) from the door may result in injury.
- **ATTENTION:** The glass may break if you use excessive force; especially at the edges of the front glass.

Door seal:

- Keep the door seal free of dirt and residues.
- Never use abrasives, metal or sharped-edged scrapers since using these objects may scratch door the seal.
- Use only non-abrasive detergents.
- Use only wooden or plastic cleaning tools if necessary.

Accessories:

- Wash all bakeware and accessories after each use or as needed and dry with a kitchen towel. To clean easily, soak them in warm soapy water for about 30 minutes.
- **IMPORTANT:** Make sure that the turntable plate and the support are always clean. Do not switch on the oven unless the turntable and the support are in place.

Replacing the lightbulb:

- **WARNING:** The lightbulb is a special microwave oven light bulb, so do not change it yourself. Please contact the point of sale or a qualified technician.

DISPOSAL INSTRUCTIONS

Disposing of the packaging material:

- The material used to package this appliance is recyclable.
- Dispose of the packaging materials in the appropriate container at your local waste disposal facility

Disposing of old appliances:

WARNING: Before disposing of old appliances, make them inoperable so that they cannot be a source of danger. **To do this, disconnect the appliance from the mains supply and cut off the cable from the appliance.**

To protect the environment, it is important that old appliances are disposed of in the correct manner:

- The appliance must not be disposed of with household waste.
- You can obtain information about public refuse disposal sites from your local refuse department or council.

MEANING OF CROSSED-OUT WHEELED DUSTBIN:

This labelling indicates that this product must not be disposed of with other household waste throughout the EU. To prevent possible damage to the environment or human health from uncontrolled waste disposal, it must be recycled responsibly to promote the sustainable reuse of material resources. If you want to return your used device, please use the return and collection systems or contact the retailer where the product was purchased. They can ensure that this product is recycled in an environmentally responsible manner.

INSTALLATION OF BUILT-IN OVENS

- The minimum height above the appliance shall be 4 mm.
- The electrical installation of this appliance must be performed only by a licensed electrician.
- The oven must be installed according to the instructions supplied.
- Installation must guarantee protection against exposure to electrically live parts.
- In order to ensure that the built-in appliance functions properly, the cabinet containing it must be appropriate in size. The figured below give the dimensions of the cut-out for installation under a counter or in a wall cabinet unit.

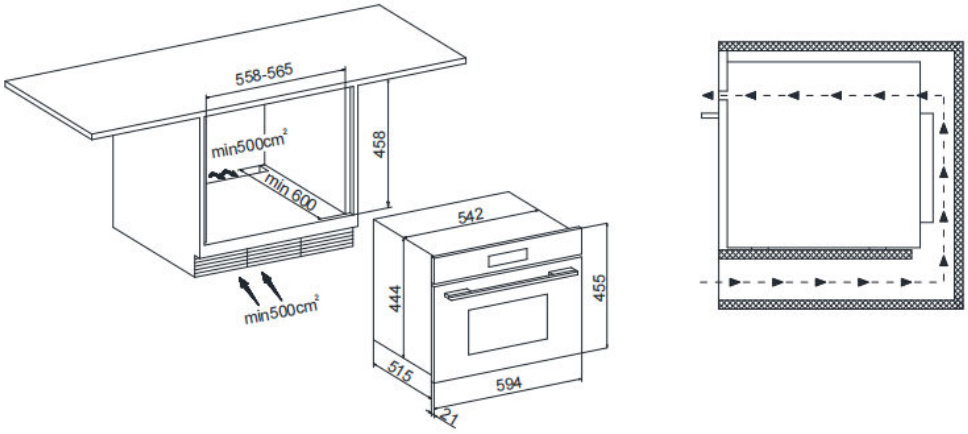

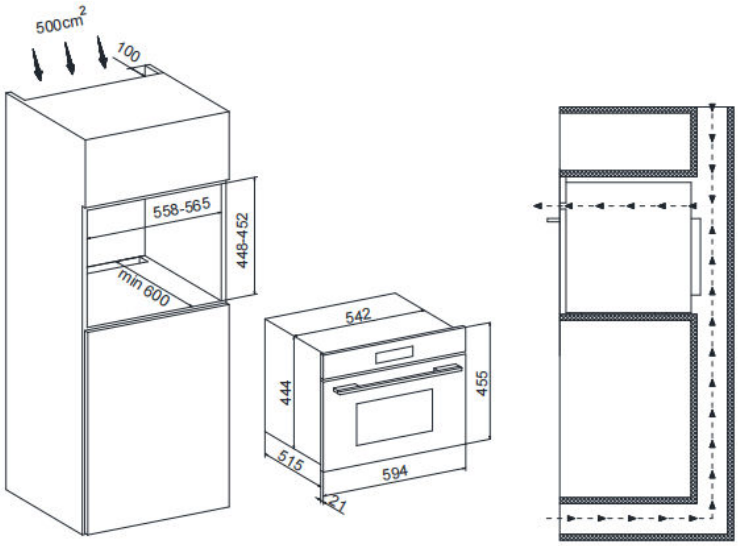

The panels of the adjacent cabinets must be made of heat-resistant materials. In particular, cabinets with a veneer exterior must be assembled with glues which can withstand temperatures of up to 100 °C.

In compliance with current safety standards, contact with the electrical parts of the oven must not be possible once it has been installed.

All parts, which ensure the safe operation of the appliance, must be removable only with the aid of a tool.

To fasten the oven to the cabinet, open the door of the oven and attach it by inserting 4 wooden screws into the 4 holes located on the perimeter of the frame of the oven.

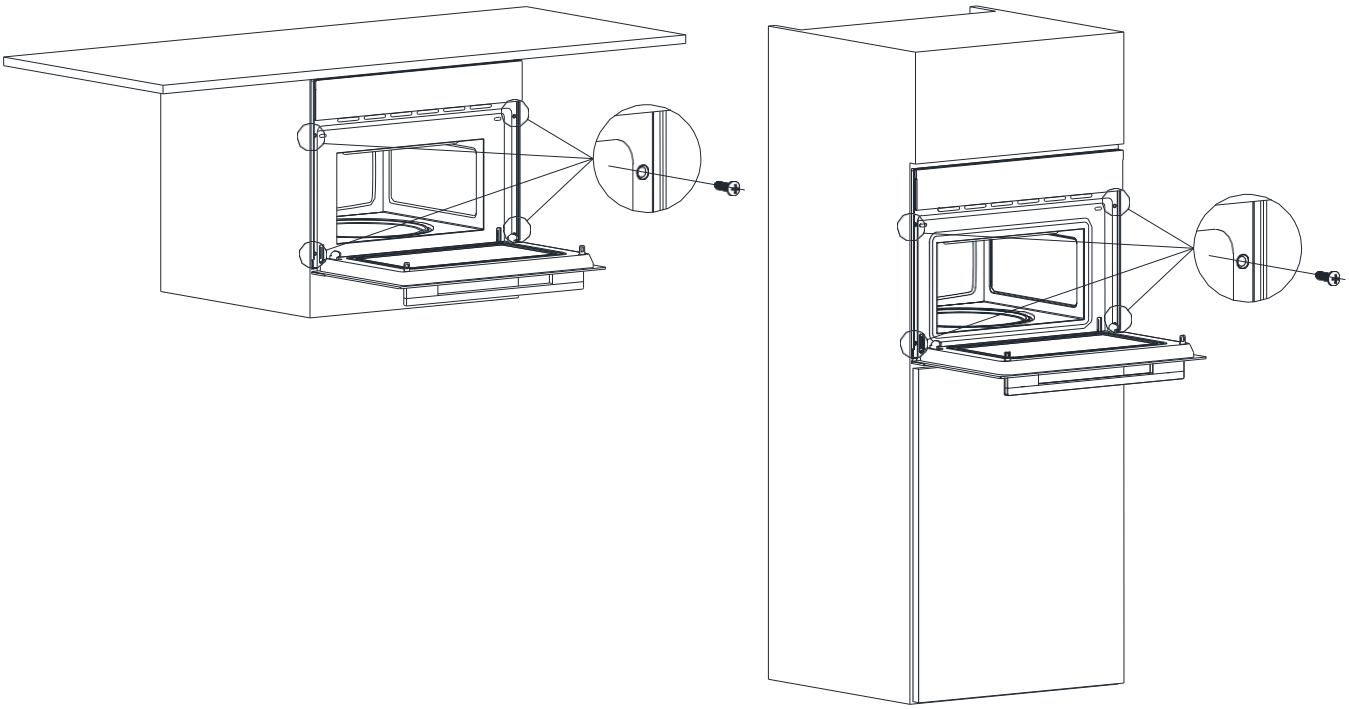

NOTE: Do not use the door handle as a force bearing point when lifting the appliance during installation and removal.

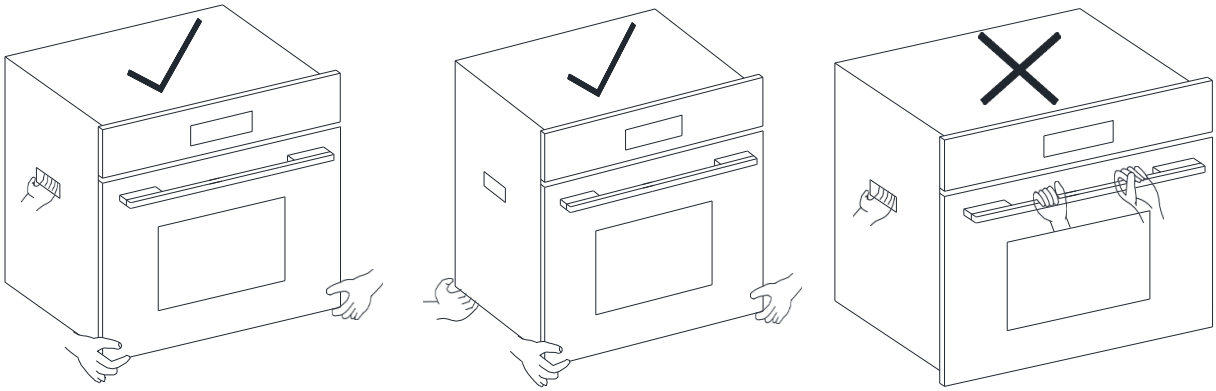

PRODUCT OVERVIEW

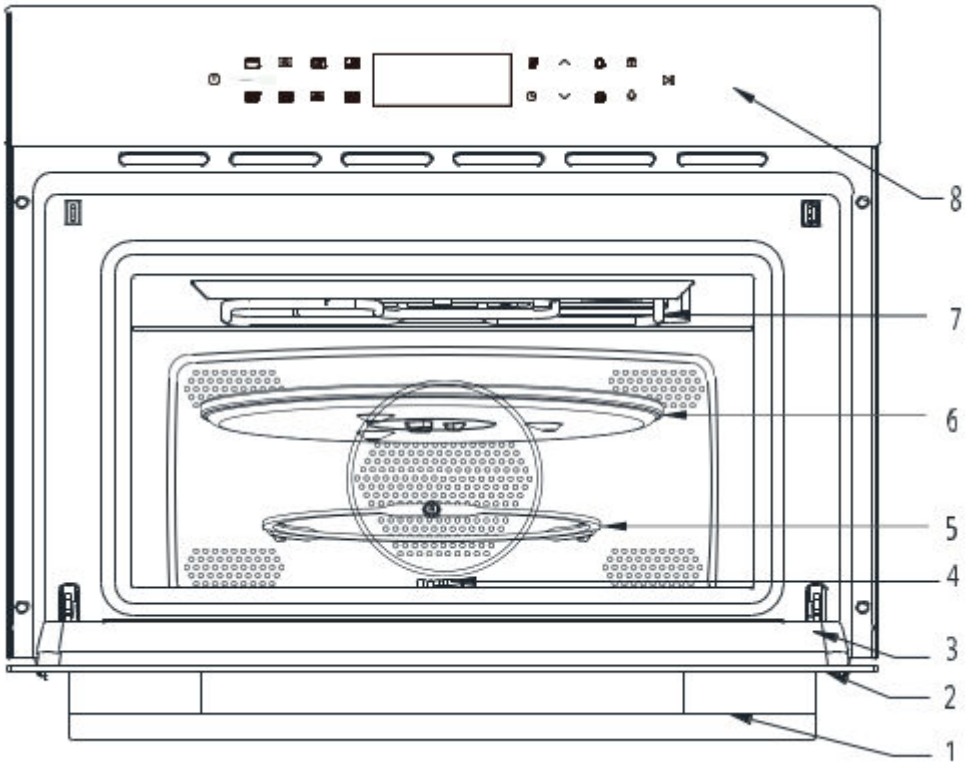

1. Door handle
2. Door window glass
3. Door seal
4. Turntable shaft
5. Turntable ring
6. Turntable
7. Heating element
8. Control panel & display

FUNCTIONS

Cooling Ventilation

To keep the outer layers of the oven cool, some models are equipped with a cooling fan.

When the oven gets hot, the cooling fan is automatically turned on.

When the fan is on, you will experience an airflow between the oven door and the control panel.

Note: Even after turning the oven off, the cooling fan can continue to cool down the oven.

Door switch:

When the oven door is openede, the internal lamp is turned on. When open any function can be chosen and set, but it is not possible to initiate it. If ▷|| is pressed, the display will show »HE4« before returning to the previous interface.

CONTROL PANEL

Buttons	Descriptions
ON / OFF	Turn the oven on and off.
Function button	Press this button to choose between the different oven functions (see the FUNCTION OVERVIEW table).
Shortcuts:	Certain functions can be chosen directly without using the Function button.
Display	Shows the current settings.
Adjustmen buttons	Used to change settings.
Auxiliary functions	Press and adjust the temperature with “ ” and “ ”. Press and adjust the clock/time with “ ” and “ ”. Press to set an alarm with “ ” and “ ”. Press to store or chose between stored functions with “ ” an “ ”.
Light	Turn on/off the light inside the oven.
Child lock	Press and hold the button to lock the control button. Press and hold again to unlock the control panel.
Start/Stop	Used to start/stop functions and to confirm settings.

FUNCTIONS OVERVIEW

	Microwave		Defrost
	Grill		Microwave+Grill
	Convection		Microwave+Convection
	Grill+Convection		Microwave+Defrost

GENERAL USE OF THE MICROWAVE OVEN

Adjusting the clock:

Once connected with electrical power, or after a power outage, the oven will enter standby mode and the display will show »12:00«.

Press and use the adjustment buttons to set the time. Press again to confirm the setting.

Choosing a function:

Press to turn on the oven and then choose a function. Either:

1. Choose between the shortcuts on the control panel, or;
2. Cycle through the various functions by continuously tapping .

Setting the oven temperature:

When a function is chosen, if needed, press and use the adjustment buttons to change the temperature. Press to initiate the function or follow the next step to change the cooking time;

Setting the cooking time

When a function and, if needed, a temperature has been set, press and the icon » « lights up on the display. Use the adjustment buttons to change the cooking time. Press to initiate the function or follow the next step to set an end cooking time;

Setting the end cooking time:

When a function, temperature and cooking time has been chosen, press again and the icon » « lights up on the display. Use the adjustment buttons to change the cooking time. Press to confirm the setting. The oven now returns to the standby mode, but with the icons » « and » « flashing on the display. The oven then starts up according to the set cooking time and end cooking time.

Setting the microwave power:

If the microwave function is chosen, if needed, press and use the adjustment buttons to change the power setting. The power settings work as follows (1 cycle = 29 seconds):

Power setting	High	Mid-high	Middle	Middle-low	Low
Shown on display	1000 W	800 W	600 W	400 W	200 W
Microwaves ON / cycle	29 s/29 s	23 s/29 s	17 s/29 s	11 s/29 s	6 s/29 s

When all parameters have been set accordingly, press to confirm an initiate the function. Alternatively, if the default settings suit your needs, press directly after choosing the function to initiate the function.

Changing the cooking time during a function:

Pause the function by pressing , then press and then use the adjustment buttons to change the cooking time. When changed press to resume the oven function.

Cancelling the end cooking time:

1. Before the end cooking time is confirmed (by pressing), press instead and the end cooking time returns to »00:00«. Now press to confirm the cancellation whereby » » should disappear from the display.
2. If an end cooking time has been set, press and hold for 2 seconds to cancel it.

Functions:

- **Grill:**

	Temperature	Cooking time (hh:mm)
Default setting	180 °C	02:00
Adjustable range	40-180 °C	00:00-10:00

- **Convection:**

	Temperature	Cooking time (hh:mm)
Default setting	180 °C	02:00
Adjustable range	40-230 °C	00:00-10:00

- **Microwave+Grill:**

	Temperature	Cooking time (hh:mm)
Default setting	180 °C	02:00
Adjustable range	40-200 °C	00:00-10:00

- **Defrost:**

	Temperature	Cooking time (hh:mm)
Default setting	---	01:00
Adjustable range	---	00:00-10:00

- **Microwave:**

The power settings work as follows (1 cycle = 29 seconds):

Power setting	High	Mid-high	Middle	Middle-low	Low
Shown on display	1000 W	800 W	600 W	400 W	200 W
Microwaves ON / cycle	29 s/29 s	23 s/29 s	17 s/29 s	11 s/29 s	6 s/29 s

- **Microwave+Grill and Microwave+Convection:**

The power settings work as follows (1 cycle = 29 seconds):

Power setting	High	Middle	Low
Shown on display	600 W	400 W	200 W
Microwaves ON / cycle	17 s/29 s	11 s/29 s	6 s/29 s

- **Microwave+Defrost:**

  The combined Microwave+Defrost runs at 400 W corresponding to the “Middle” setting in the table immediately above.

- **Rise:**

	Temperature	Cooking time (hh:mm)
Default setting	---	01:00
Adjustable range	---	00:00-10:00

- **Plate warmer:**

	Temperature	Cooking time (hh:mm)
Default setting	85 °C	01:00
Adjustable range	40-85 °C	00:00-10:00

Timer:

1. Press and »00:00« flashes on the display. Then use the adjustment buttons to set the timer.
2. Press again to start the countdown.

When the time is up, the alarm will sound and the display will be flashing. Press any button to stop the alarm or wait 10 seconds for it to stop automatically.

NOTE: The longest timer that can be set is 23:59 hours.

NOTE: If a timer is set while the oven is running another function, the display will resume to show the current function when the timer is set. To check the remaining time, press and the remaining time will show on the display before returning to the current function.

NOTE: When the remaining time is shown on the display, it is possible to cancel the timer by pressing again.

Ligthing:

Press to turn the internal lamp on and off. This can be done whenever the oven door is closed. After a cooking function has been chosen the lamp automatically turns off after 2 minutes. When opening the oven door, the lamp automatically turns on.

NOTE: While the oven door is open, the lamp cannot be manually turned off.

Child lock:

Press and hold to activate the child lock. Now the button and display icon are turned on. In this state, when pressing any other button, the lock icon flashes, but nothing else happens.

Press and hold again to deactivate the child lock. Now the lock icon disappears from the display and the button light is dimmed down.

Save the favourite functions:

When a function is completed and the display shows » «, the function (including cooking time and temperature) can be saved by pressing and holding . Up to 4 functions can be saved at once and saved consecutively under C1 C2 C3 C4. If more than 4 functions are saved, the oven simply overrides the oldest saved function.

To select a saved function:

1. In standby mode, press .
2. You can then select between the saved functions C1 C2 C3 C4 with the adjustment buttons.
3. When the desired function is selected, press .

Ending or cancelling a function:

1. When a function has reached the end of the cooking time, the screen will display » « until any button is pressed after which the oven returns to the standby mode.
2. During a cooking function, press and hold for 3 seconds to cancel the current function.
3. During a cooking function, press to cancel the current function and turn off the oven.

COOKING RECOMMENDATIONS

MICROWAVE

Cooking with microwaves:

Consider the following before you use this microwave oven:

- Do not cook food in closed containers as there is a risk they might explode due to built-up of steam inside.
- Only use utensils and containers suitable for microwave use (see the section on “Suitable cookware”).
- Remove any metal clips and wires from plastic bags and containers before placing them in the oven. Plastic films and bags must punctured to allow any built-up steam to escape.
- Neither raw nor cooked eggs shall be heated in a microwave oven as they might explode; even after cooking.
- During cooking, water vapor might condense on the oven door and create water drops. This is considered normal, and even more pronounced when the room temperature decreases. The safe operation of the microwave oven will not be affected. After cooking, wipe off any residual water.
- Heating of liquids might result in (delayed) eruptive boiling; consequently, be cautious when removing the container.
- Apples, potatoes, tomatoes, sausages and other foods with skin must be punctured before being heated or cooked; otherwise the food might burst or explode inside the oven.
- Very greasy foods, incl. oil, should not be heated in a microwave oven.
- If several containers, such as cups, are placed in the microwave oven at the same time, they should be distributed evenly on the turntable.
- The microwave oven door can be opened at any time during cooking, while the microwave oven automatically cuts off the power. After closing the door, press the start button again and the microwave oven resumes the function.

Defrosting with microwaves:

- Use the special microwave disk when defrosting foods.
- The time needed for defrosting is related to the weight and thickness of the food.
- The thickest part of the food should be placed closest to the edge of the turntable.
- Thicker foods might need to be flipped over during defrosting.

GRILL

Cooking with the grill function:

- For a better cooking result, use the rack supplied with the oven.
- Insert the rack in a way so it doesn’t come into contact with the metal surface of the oven cavity. This should eliminate the risk of electric arcing which could damage the oven.
- **IMPORTANT:** The first time the grill function is used, smoke can occur. This arises from residual oil left from the manufacturing process and is considered normal.

- **WARNING:** The glass in the oven door can become very hot when the oven is use. Keep children away.
- **IMPORTANT:** When using the grill function, only use containers that are suited for elevated temperatures. See the section on “Suitable cookware”.
- After each cooking session, clean the interior and the accessories to avoid cooking remains becoming encrusted.

Cooking pizza:

- It is not necessary to pre-heat the baking tray when cooking pizzas. Place the pizza directly on the baking tray.
- Place the baking tray in the center of the glass turntable in the oven.
- **WARNING:** The cavity wall and the baking tray become very hot. Care should be taken to avoid touching the heating element, cavity walls and the baking tray. To avoid burns, it is strongly recommended to use oven gloves.

SUITABLE COOKWARE

For microwave functions:

NOTE: Recommended cookware for microwave cooking is made of glass, china or ceramics.

- **WARNING:** Metal cookware, containers with metal parts or gilded plates cannot be used.
- **WARNING:** Glassware and ceramics with metallic decorations or content (e.g. lead crystal) cannot be used.
- It is recommended to use a loosely closed lid (glass, microwave safe plastic or perforated cling film) to avoid food splashes.
- **WARNING:** Do not use tightly sealed lids as the container might explode due to built-up steam inside it.
- **NOTE:** Baby feeding bottles and jars should always be heated without lids.

NOTE: Pre-cooked food in aluminium containers or aluminium foil can be placed in the microwave oven, but please consider the following:

- Be aware of and comply with the manufacturer’s recommendations written on the packaging.
- The aluminium container cannot be more than 3 cm high or come in contact with the cavity walls (minimum distance 3 cm). Any aluminium lid should be removed.
- The cooking time will be longer since the microwaves can only permeate into the food through the top.

To test if a cookware is suitable, place the item in the microwave oven at the maximum setting for 20 seconds. If it is cold or only slightly warm it can be used. If it is hot or electric arcing occurred, it cannot be used.
WARNING: If electric arcing occurs, stop the oven immediately.

For grill functions:

NOTE: Recommended cookware for grill functions is made of glass, metal or ceramics.

- The cookware must be heat resistant up to 300 °C.
- **WARNING:** Plastic cookware cannot be used.

For combination functions:

NOTE: Recommended cookware for combination functions is made of glass or ceramics since the cookware must be suitable for both microwave cooking and grill.

WARRANTY AND SERVICE

FAQs and troubleshooting:

- **WARNING:** Under no circumstances open the metal cabinet of the oven.
- Installation, maintenance and repairs may only be carried out by a qualified and competent person in strict accordance with applicable national and local safety regulations.
- Repairs and other work carried out by unqualified persons can be dangerous. The manufacturer cannot be held responsible for unauthorized work.
- Ensure that no power is connected until maintenance or repair work has been completed.

Problem	Cause and possible remedy
No power	- Check that the oven door is properly closed. - Check that nothing is caught in the oven door. - Check that the oven is properly connected. - Check that the outlet is working (try another outlet). - Check if a fuse has blown or there is an outage in the mains supply (check if other appliances work).
No display	- The oven may not be switched on. Switch the oven on. - Try pressing the ON/OFF button. - Check if the child lock is activated.
The oven does not heat up or only heats very slowly	- The oven may not be switched on. Switch the oven on. - The clock may not be set. Set the clock. - Check to see if the required settings have been applied. - A household fuse may have blown or a circuit breaker may have tripped. Replace the fuses or reset the circuit. If this happens repeatedly, call an authorized electrician.

	Specifically for microwave functions: - Check that the cookware is not made of metal as this can shield the food from heating up. - Check that the selected power setting and cooking time is appropriate for the type of food. - The food is thicker than what the oven is expected to handle.
Unexpected noises during cooking	**Specifically for microwave functions:** - Check that the oven contains no metal objects and that no arcing occurs. - Check that no cookware is touching the cavity walls. - Check that the turntable and its support are properly fitted. - If none of the above fixes the issue, contact your local service center or your dealer.
A noise can be heard after the oven is turned off	The cooling fan can remain switched on after the oven turns off. This is normal and not a fault.
The lamp doesn't work	- A defective light bulb doesn't affect the functionality of the oven. - This oven uses a special purpose light bulb, so call your local service center or your dealer to have it replaced.
The fault code **HE1** appears in the display	- Temperature sensor error. - Call your local service center or your dealer.
The fault code **HE4** appears in the display	- The oven door is not closed. - Close the door. If this doesn't help, call your local service center or your dealer.

TECHNICAL SPECIFICATIONS

Outer dimensions of the oven:

Width: 59.4 cm

Depth: 58.0 cm

Height: 45.5 cm

Voltage and frequency of power supply:

220-240V~, 50/60Hz

AFTER-SALES SERVICE

Model No.: CM95B

Company	WhiteAway A/S (DK, SV) WhiteAway AS (NO)
Phone	+45 70 70 29 29 (DK) +46 0770-17 10 17 (SV) +47 21 95 92 08 (NO)
Website	www.frigor.dk (DK) www.frigor.no (NO) www.frigor.se (SV)
Relevant information for ordering spare parts.	WhiteAway A/S (DK, SV) WhiteAway AS (NO)

NOTE: The above address and contact number are subject to change without prior notice.